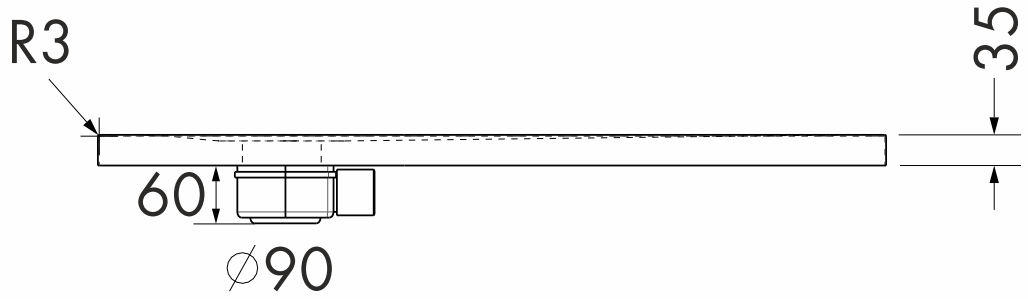

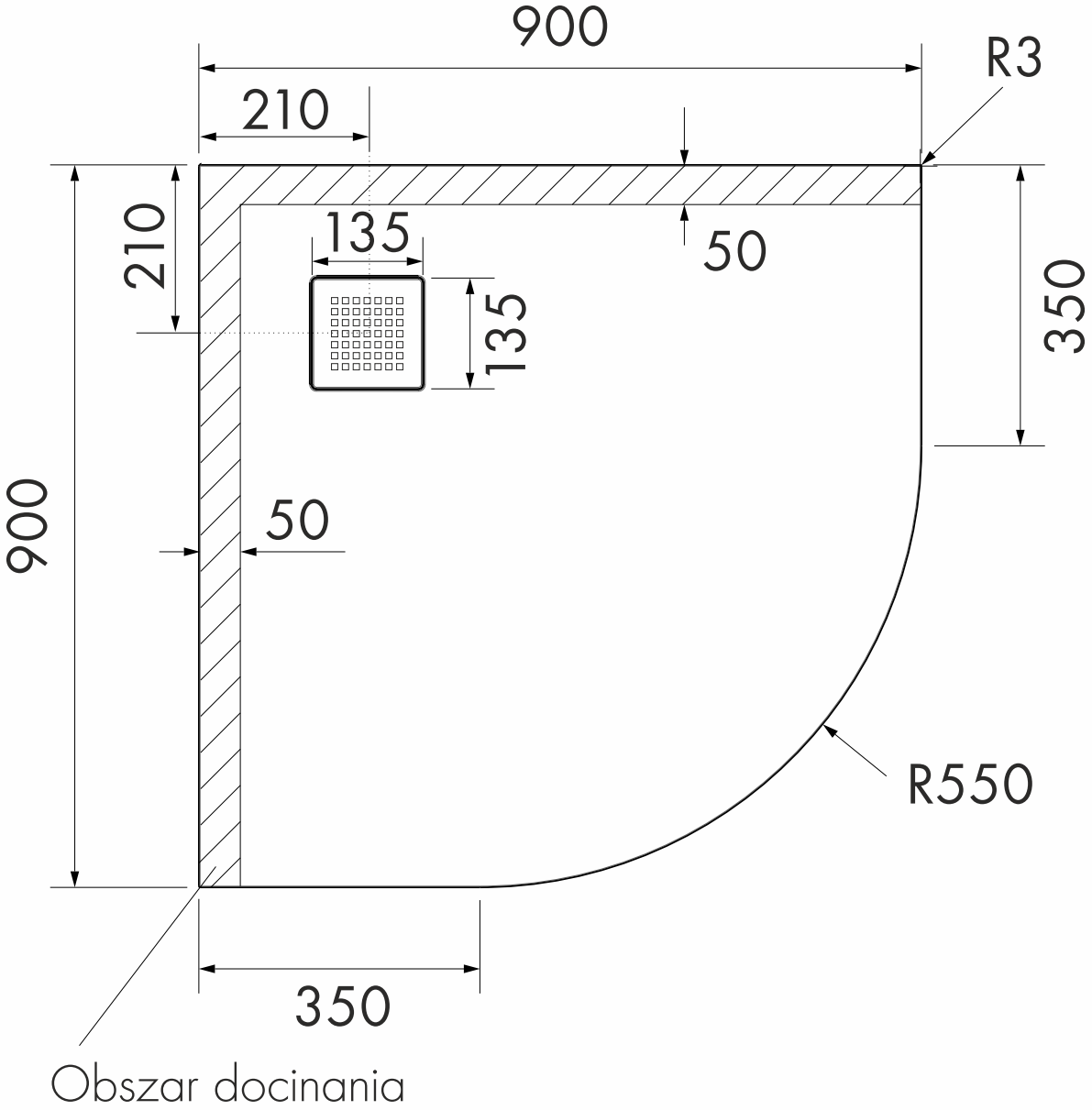

(Wymiary podano w mm)